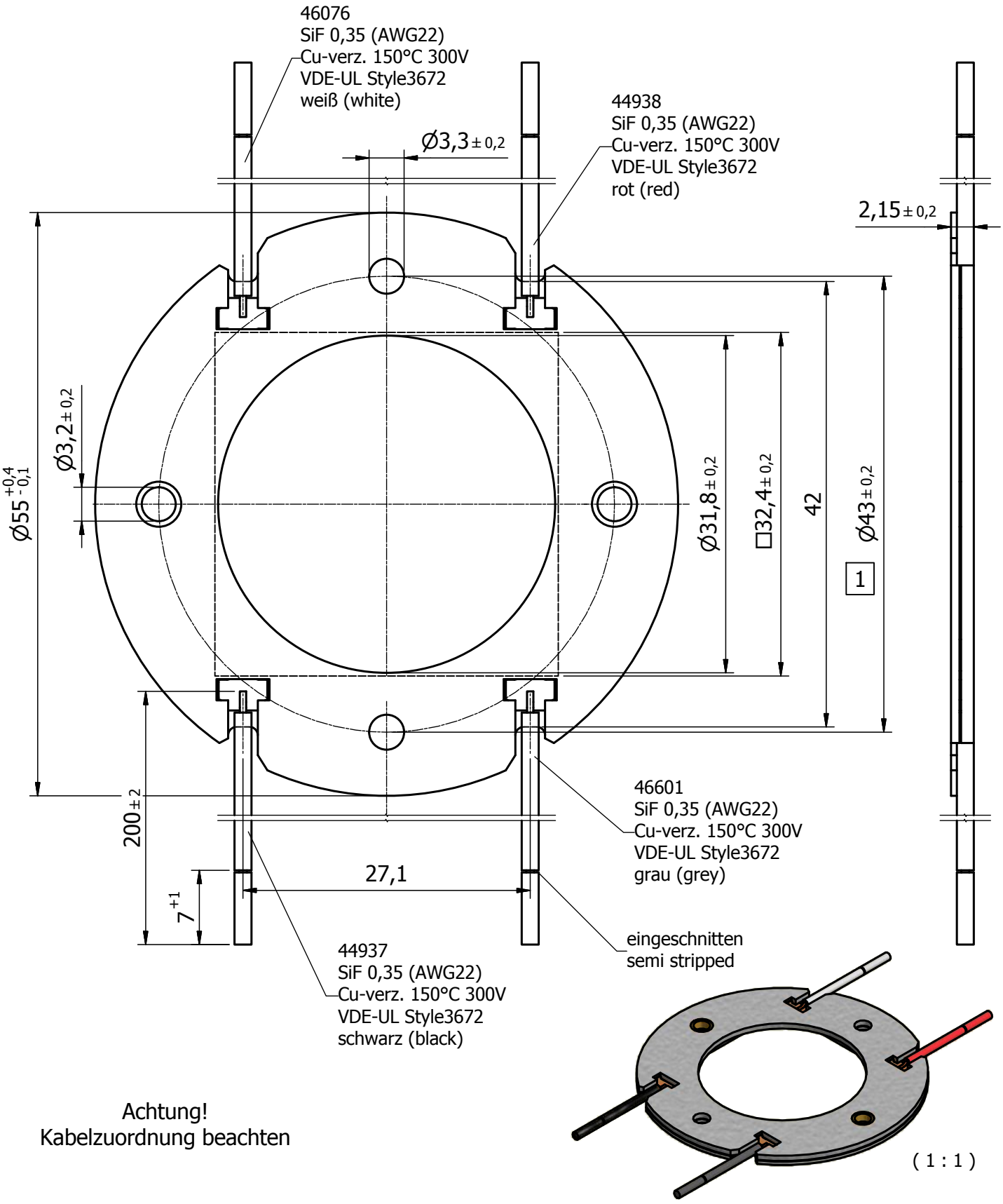

Achtung!
Kabelzuordnung beachten

Alle Rechte zur Mitteilung und Verwertung dieser Zeichnung bleiben uns vorbehalten.

Zeichnung durch Reproduktion nicht maßstabsgerecht!
Due to reproduction drawing not to scale!

Tolerierung nach DIN EN ISO 14405 (E)
Allgemeintoleranzen nach DIN ISO 2768-mK-E
Allgemeintoleranzen Keramik nach DIN 40680-m

40±0,2 in 43±0,2

	Datum	Name
Gez.	05.07.2019	Enns
Gepr.	16.07.2019	Kritzler

BENDER & WIRTH
GmbH & Co
D-58566 Kierspe

Maßstab 2:1

Halter 503
Typ 1

Werkstoff: Glimmer

Teil Nr. 47985

Wz. Nr.

Ers. für

Ers. durch

Art. Nr. 503

Z. Nr. 503/47985

Datum 16.07.2019 | Name Enns | Revision 1